Schaltung / verschiedene Netzwerke Taster sperren und freischalten (Szenen über Side gesteuert)

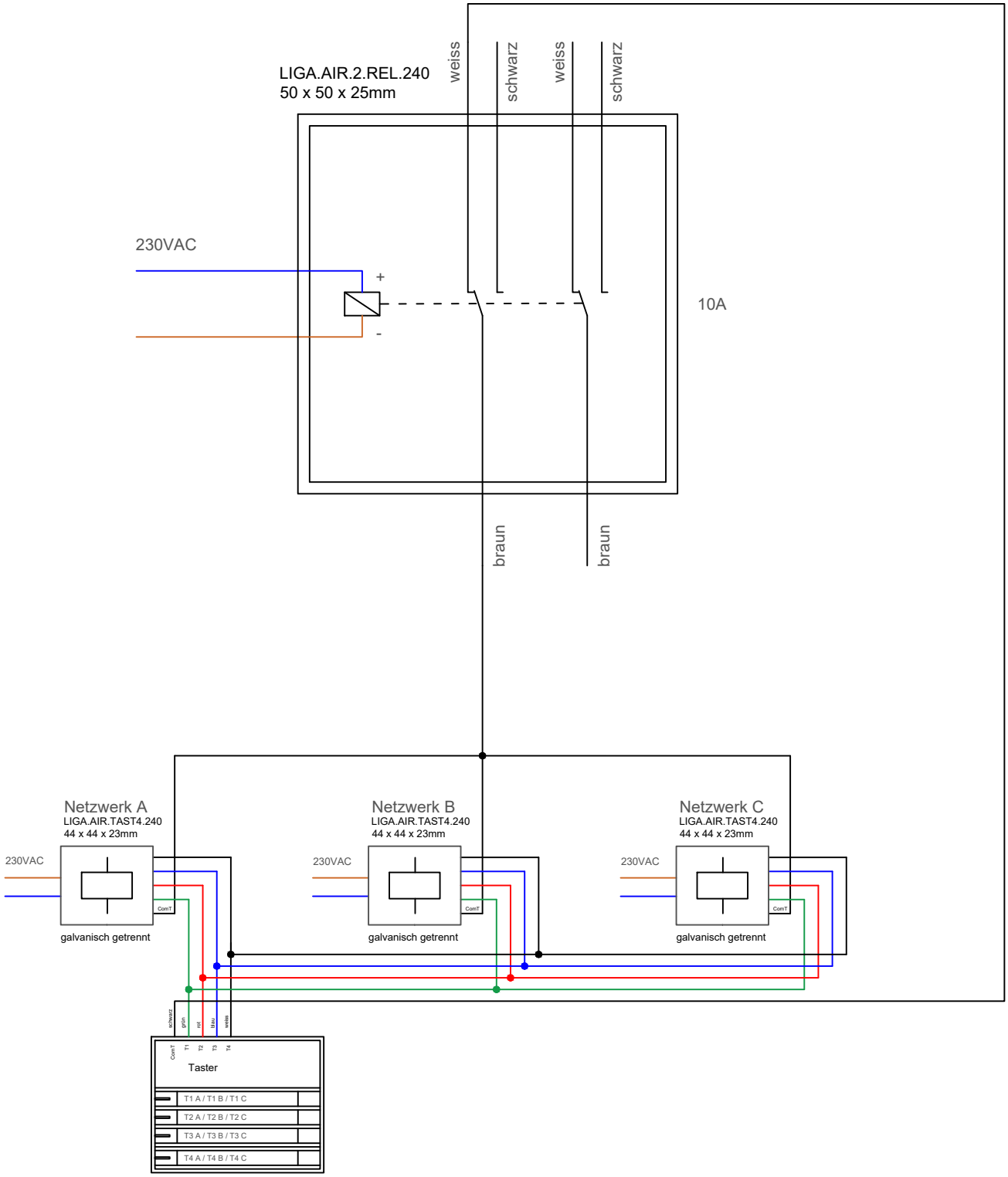

div. Elektroniktaster
zB. Feller 323 226 000 weiss
zB. Feller 323 226 950 schwarz

LIGAAIR

LICHTTEAM AG
Stationsstrasse 89
6023 Rothenburg

+41 41 280 57 57
mail@ligaair.ch
www.ligaair.ch